板ガラス向け真空パッド

ガラス向け長円ベローズパッド SAOB-HT1

サイズ: 60 x 30 ~ 140 x 70 mm

GLASS

ガラス向け長円ベローズパッド SAOB-HT1

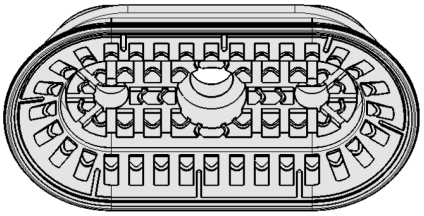

システムデザイン ガラス向け長円ベローズパッド SAOB-HT1

真空パッド SAOB-HT1を使用したガラスビンの搬送

業界特有のアプリケーションへの適合性

アプリケーション

- 細長いガラス部品の搬送に適した長円ベローズ形状の真空パッド
- 板ガラス・成形されたガラス部品などの搬送に最適
- 最高170°Cまでの耐熱性を持つため、自動車のフロントガラスや窓ガラスの生産工程における曲げ加工炉からの取り出しなどでも使用可能
- ワークの横滑りを防ぎ、位置決め精度の高い板ガラスの搬送を実現
- 濡れた状態や、密着防止用のパウダーでコーティングされた状態のガラスを吸着する際に高い保持力をもち、ワークの横ズレを防止

デザイン

- マークレスゴム HT1製の溝付き長円1.5段ベローズ真空パッド SAOB-HT1
- パッドとネジ部分が強力に糊付けされているため、パッドの脱落による機械の損傷や運転休止を予防
- パッドの吸着面に溝が入った特殊デザインで、ワークの横ズレを防止

製品特徴

- マークレスゴム HT1を使用することで、パッドに含まれる成分に由来する吸着跡の発生を抑制
- 高温ワークの搬送に対応可能な耐高温素材 (短時間時: 最大170°C、長時間時: 最大140°C)
- 吸着面に溝が入った特殊なデザインで、濡れた状態や、密着防止用のパウダーでコーティングされた状態のガラスを吸着する場合にも高い保持力を発揮

© J. Schmalz GmbH / 技術的な変更がある場合がございます / 上で生成された 13.12.2023

シュマルツに連絡してください。 Schmalz K.K / 〒224-0027 横浜市都筑区大棚町3001-7/ +81 45 565-5150 / schmalz@schmalz.co.jp

ガラス向け長円ベローズパッド SAOB-HT1

サイズ: 60 x 30 ~ 140 x 70 mm

発注コード ガラス向け長円ベローズパッド SAOB-HT1

SAOB	–	110x55	–	HT1-60	–	G1/4-AG
1		2		3		4

1 – 製品仕様

タイプ	種類
SAOB	長円1.5段ベローズパッド

2 – パッドサイズ

タイプ	サイズ
(例) 110x55	110x55 mm

3 – ゴム材質

タイプ	材質
HT1-60	マークレスパッド

4 – 取付ネジ

タイプ	種類
G1/4-AG	平行G1/4オネジ
G1/4-IG	平行G1/4メネジ
G3/8-AG	平行G3/8オネジ
G3/8-IG	平行G3/8メネジ

真空パッド SAOB-HT1: 様々なサイズをラインアップ。接続ニップルが接着剤で固定された状態で納品されます。

発注データ ガラス向け長円ベローズパッド SAOB-HT1

型式		真空接続口: G1/4-M	G1/4-F	G3/8-M	G3/8-F
SAOB	60x30	10.01.06.03156	10.01.06.03175	10.01.06.03201	10.01.06.03202
SAOB	80x40	10.01.06.03203	10.01.06.03176	10.01.06.03204	10.01.06.03205
SAOB	110x55	10.01.06.03206	10.01.06.03178	10.01.06.03207	10.01.06.03208
SAOB	140x70	10.01.06.03209	10.01.06.03177	10.01.06.03210	10.01.06.03211

テクニカルデータ ガラス向け長円ベローズパッド SAOB-HT1

型式		吸着力（-600 mbar） [N]*	離脱力 [N]	水平方向の力 [N]**	ボリューム [cm^3]	最小ワーク径（凸） [mm]	推奨ホース内径 d [mm]***
SAOB	60x30	38	70	81	10.5	18	4
SAOB	80x40	65	132	153	21.8	25	6
SAOB	110x55	110	234	300	53.1	50	6
SAOB	140x70	165	352	459	106.0	70	6

*吸引力のデータは、真空度-0.6 barにおいて滑らかで乾燥した表面のワークを吸着した場合の理論値です。安全率は含まれません。
**指定された水平方向の力は、乾燥または湿った、滑らかなワーク表面で、真空度-0.6 barでの測定値です。ワークの表面や状態により、実際の数値とは異なる場合があります。
***推奨ホース径は、ホース長約2 mを想定しています。

シュマルツに連絡してください。 Schmalz K.K / 〒224-0027 横浜市都筑区大棚町3001-7/ +81 45 565-5150 / schmalz@schmalz.co.jp

ガラス向け長円ベローズパッド SAOB-HT1

サイズ: 60 x 30 ~ 140 x 70 mm

デザインデータ ガラス向け長円ベローズパッド SAOB-HT1

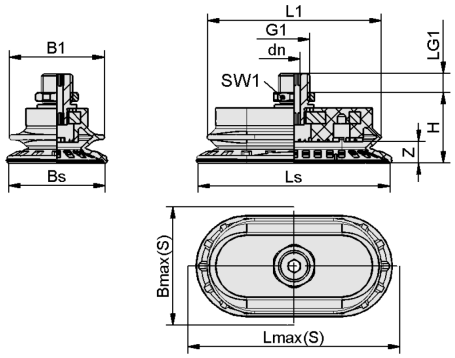

SAOB HT1 AG

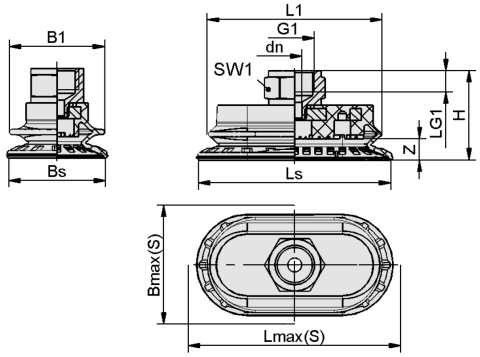

SAOB HT1 IG

シュマルツに連絡してください。 Schmalz K.K / 〒224-0027 横浜市都筑区大棚町3001-7/ +81 45 565-5150 / schmalz@schmalz.co.jp

ガラス向け長円ベローズパッド SAOB-HT1

サイズ: 60 x 30 ~ 140 x 70 mm

デザインデータ ガラス向け長円ベローズパッド SAOB-HT1

型式*	B1 [mm]	Bmax（S）[mm]**	Bs [mm]	dn [mm]	G1	H [mm]	L1 [mm]	LG1 [mm]	Lmax（S）[mm]***	Ls [mm]	SW1 [mm]	Z（ストローク）[mm]
SAOB 60x30 HT1-60 G1/4-AG	31	33	30.6	5.0	G1/4-M	27.0	55.7	8.0	63.0	61	17	7.0
SAOB 60x30 HT1-60 G1/4-IG	31	33	30.6	5.5	G1/4-F	34.4	55.7	8.0	63.0	61	17	7.0
SAOB 60x30 HT1-60 G3/8-AG	31	33	30.6	5.2	G3/8-M	27.5	55.7	7.4	63.0	61	22	7.0
SAOB 60x30 HT1-60 G3/8-IG	31	33	30.6	6.0	G3/8-F	35.0	55.7	9.0	63.0	61	22	7.0
SAOB 80x40 HT1-60 G1/4-AG	40	43	40.6	5.0	G1/4-M	29.7	73.3	8.0	83.0	81	17	9.0
SAOB 80x40 HT1-60 G1/4-IG	40	43	40.6	6.0	G1/4-F	37.2	73.3	8.0	83.0	81	17	9.0
SAOB 80x40 HT1-60 G3/8-AG	40	43	40.6	5.2	G3/8-M	27.7	73.3	8.0	83.0	81	22	9.0
SAOB 80x40 HT1-60 G3/8-IG	40	43	40.6	6.0	G3/8-F	37.7	73.3	9.0	83.0	81	22	9.0
SAOB 110x55 HT1-60 G1/4-AG	53	59	55.1	6.0	G1/4-M	35.5	98.8	8.0	114.0	111	17	12.0
SAOB 110x55 HT1-60 G1/4-IG	53	59	55.1	8.0	G1/4-F	43.0	98.8	8.0	114.0	111	17	12.0
SAOB 110x55 HT1-60 G3/8-AG	53	59	55.1	6.1	G3/8-M	33.5	98.8	8.0	114.0	111	22	12.0
SAOB 110x55 HT1-60 G3/8-IG	53	59	55.1	8.0	G3/8-F	43.5	98.8	9.0	114.0	111	22	12.0
SAOB 140x70 HT1-60 G1/4-AG	67	75	70.1	6.0	G1/4-M	39.5	126.0	8.0	146.0	142	17	16.5
SAOB 140x70 HT1-60 G1/4-IG	67	75	70.1	8.0	G1/4-F	47.0	126.0	8.0	146.0	142	17	16.5

シュマルツに連絡してください。 Schmalz K.K / 〒224-0027 横浜市都筑区大棚町3001-7/ +81 45 565-5150 / schmalz@schmalz.co.jp

ガラス向け長円ベローズパッド SAOB-HT1

サイズ: 60 x 30 ~ 140 x 70 mm

型式*	B1 [mm]	Bmax（S）[mm]**	Bs [mm]	dn [mm]	G1	H [mm]	L1 [mm]	LG1 [mm]	Lmax（S）[mm]***	Ls [mm]	SW1 [mm]	Z（ストローク）[mm]
SAOB 140x70 HT1-60 G3/8-AG	67	75	70.1	6.0	G3/8-M	37.5	126.0	10.0	146.0	142	19	16.5
SAOB 140x70 HT1-60 G3/8-IG	67	75	70.1	8.0	G3/8-F	47.5	126.0	9.0	146.0	142	22	16.5

*ゴム部品の許容寸法公差は、DIN ISO 3302-1 E3に準拠します。

**吸着状態での吸着パッド外部寸法に相当します。

***吸着状態での吸着パッド外部寸法に相当します。

シュマルツに連絡してください。 Schmalz K.K / 〒224-0027 横浜市都筑区大棚町3001-7/ +81 45 565-5150 / schmalz@schmalz.co.jp